HOJA DE DATOS
MOTOR MONOFÁSICO IE2

REF. DLYY-562-4

DATOS MECÁNICOS

- Rodamientos de bolas sobredimensionados en ambos extremos para el acoplamiento directo.
- Material de eje en acero AISI 1040/45.
- Bajo nivel de ruido y ligeras vibraciones
- Totalmente cerrado, acanalado con ventilación exterior
- Grado de proteccion IP44.

DATOS GENERALES

Potencia	1/8HP / 0,09Kw
Carcasa	56
Número de fases	~1 / ~2
Tensión nominal	110v / 220v
Corriente nominal	1.5/0.75
Corriente de arranque	7.5/3.8
Rotación nominal	1650RPM
Frecuencia	60Hz
Tipo de Servicio	S1
Clase de Aislamiento IEC 60085	F
Max. Temperatura ambiente	40°C
Tipo de eficiencia	IE2
Eficiencia	60
Grado de protección	IP44
Método de refrigeración	TEFC
Altitud	1000msnm
Factor de servicio	1,15
Factor de potencia COS ϕ	0,92
Torque nominal	0.5Nm
Torque de arranque	1.0Nm
Torque máximo	1.0Nm

DIMENSIONES DEL MOTOR

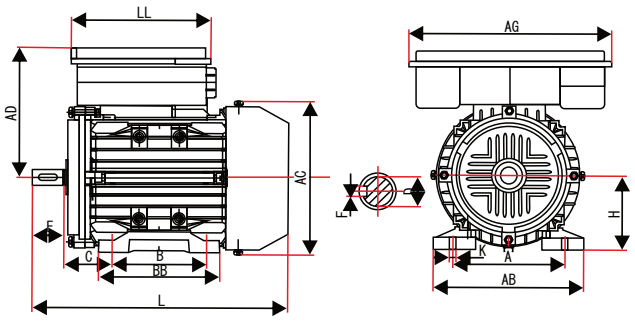

MONTAJE HORIZONTAL

CARCASA	A	AB	AC	AD	B	BB	C	D	E	F	H	K	KK	L	LL	M	N	P	S	T
56	90	111	113	77	71	89	36	9	20	3	56	7,5x10	M14x1,5	196	66	65	50	80	M5	2,5

30/01/2023